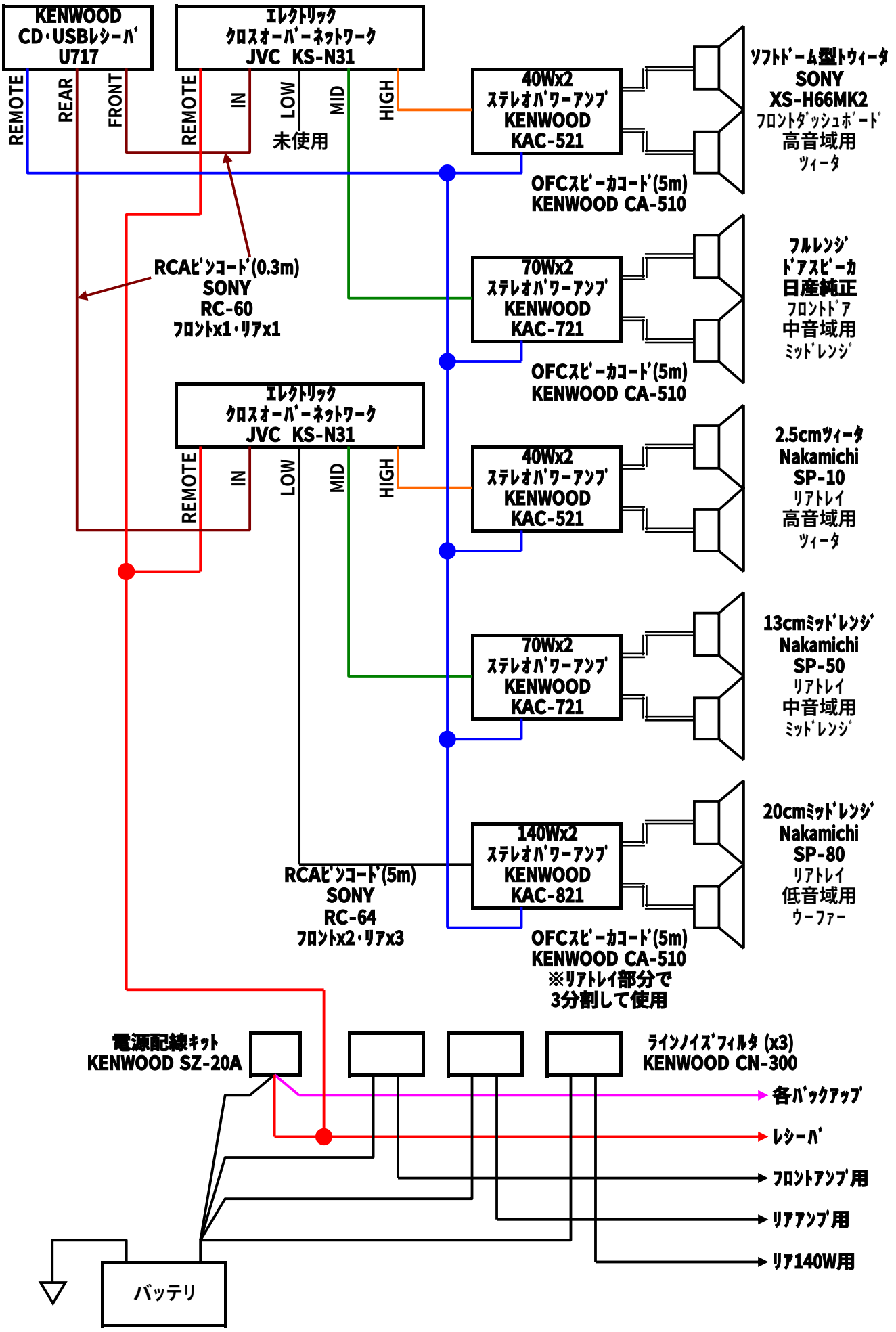BCNR33	日産 スカイライン GT-R V-Spec フルマルチ構成図	構成 1回目	システム取り付け完成日 1995年07月末日